WAŻNE INFORMACJE | IMPORTANT INFORMATIONS | IMPORTANTES INFORMAÇÕES ÚTEIS | ВАЖНАЯ ИНФОРМАЦИЯ | WICHTIGE INFORMATIONEN | معلومات مهمة

Podczas montażu oprawy oraz czynności konserwacyjnych zaleca się stosowanie rękawic ochronnych.
Use protective gloves during the montage.
Durant l'installation et l'entretien du luminaire il est recommande de mettre les gants de protection.
Use luvas de proteção durante a montagem.
При монтаже и обслуживании светильника рекомендуется использовать защитные перчатки.
Bei der montage bitte die mitgelieferten schutzhandschuhe verwenden.
استخدم قفازات واقية أثناء التركيب

Kurz lub inne zabrudzenia należy usuwać za pomocą ściereczek z microfibry.
Remove the dirt & dust with microfiber wipes.
La poussiere et les autres saletes il faut enlever en utilisant un tissu en microfibre.
Remova a sujeira e poeira com microfibra limpa.
Пыль или другие загрязнения должны быть удалены салфеткой из микрофибры.
Staub und schmutz bitte mit einem microfasertuch entfernen.
أزل الأوساخ و الغبار بواسطة مماسح مصنعة من الميكروفيبر

Nie dotykać komponentów elektrycznych, wrażliwe na uszkodzenia ESD.
Do not touch electrical appliances. Electrostatic Sensitive Device (ESD).
Il est interdit de toucher les composants electriques, ils sont sensibles aux decharges electrostatiques.
Não toque os aparelhos elétricos. Dispositivo sensível eletrostático (DSE).
Не трогать электрических компонентов, чувствительные к ESD.
Die elektronischen komponenten wegen einer möglichen elektrostatischen aufladung nicht anfassen.
لا تلمس الأجهزة الكهربائية. جهاز حساس للكهرباء السكونية

Unikać bezpośredniego patrzenia na źródła led.
Avoid direct looking at led source light.
Il faut eviter un regard direct sur les sources led.
Evite olhar direto para a fonte de luz led.
Не следует смотреть непосредственно на светодиодные источники света.
Den direkten augenkontakt in die led vermeiden.
تجنب النظر المباشر في مصدر ضوء ليد.

Wymienić stłuczoną szybę.
Replace broken glass.
Remplacement du vitre cassé.
Substituir o vidro quebrado.
Замена разбитого стекла.
Austausch zerbrochenes Glas.
استبدل الزجاج المكسور

Niniejszą instrukcję należy zachować do przyszłego wykorzystania.
Keep this instruction leaflet for any further reference.
Conserver cette notice jusqu'à un emploi prochain.
Este manual deve ser mantido para futuro uso.
Настоящую инструкцию следует сохранить для будущего использования.
Das vorliegende Bedienungsanleitung für zukünftigen Bedarf aufbewahren.
احتفظ بنشرة التعليمات هذه لأي مرجع إضافي.

LUG Light Factory Sp. z o.o.
65-127 Zielona Góra, ul. Gorzowska 11
e-mail: handlowy@lug.pl
tel. +48 68 411 72 68 | 69 | 70 | 71 | 79 |
fax +48 68 411 72 88 | 89

INFORMACJA KGO
W sprawie odbioru zużytych opraw prosimy kontaktować się
z Organizacją Odzysku Sprzętu Elektrycznego i Elektronicznego
BIOSYSTEM ELEKTRORECYCLING S.A.
30-556 Kraków ul.Wodna 4
tel. 012 29 666 25
KRS 0000256584
nr WEE E0000628S
www.bioelektro.pl, www.biosystem.pl
Biuro@bioelektro.pl

INSTALLATION INSTRUCTION

Version 12/2018/002

CALIBRO LED

INSTRUKCJA MONTAŻU | ИНСТРУКЦИЯ ПО МОНТЖАУ | MONTAGEANLEITUNG | INSTRUCTIONS DE MONTAGE | NÁVOD K MONTÁZI | SZERELÉSI UTASÍTÁSOK
MONTERINGSVEJLEDNING | INSTRUÇÕES DE MONTAGEM | MONTERINGSVEJLEDNING | INSTRUCCIONES DE MONTAJE | KOKOONPANO - JA KIINNITYSOHJEET
MONTAGE INSTRUKTIE | INSTRUZIONI DI MONTAGGIO | ІНСТРУКЦІЯ З МОНТАЖУ | MONTAJ YÖNERGESI تعليمات التركيب

(PL) MONTAŻU POWINNA DOKONAĆ OSOBA POSIADAJĄCA ODPOWIEDNIE UPRAWNIENIA.

(GB) INSTALLATION MUST BE PERFORMED BY AN AUTHORIZED TECHNICIAN.

(FR) LA MONTAGE DOIT FAIRE UNE PERSONNE QUI POSSEDER LES EXPERIENCES COMPETENTES.

(BR/PT) A INSTALAÇÃO TEM QUE SER FEITA POR UM TÉCNICO AUTORIZADO.

(RU) МОНТАЖ ДОЛЖЕН БЫТЬ ВЫПОЛНЕН КВАЛИФИЦИРОВАННЫМ СПЕЦИАЛИСТОМ

(DE) DIE MONTAGE MUSS VON EINER PERSON MIT ERFORDERLICHEN KENNTNISSEN DURCHGEFÜHRT WERDEN.

(عر) يجب أن يتم التركيب من قبل فني معتمد

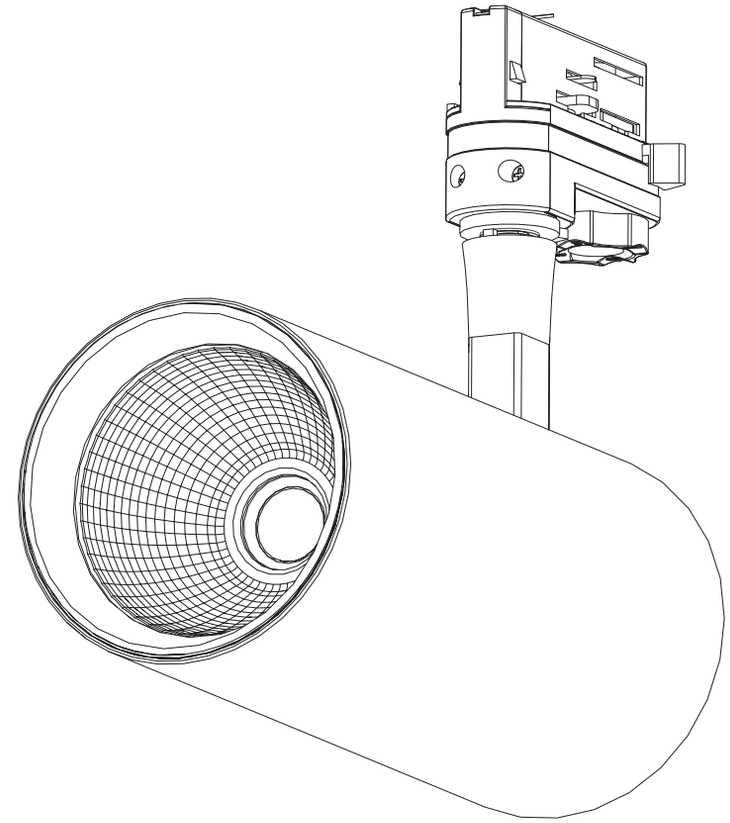

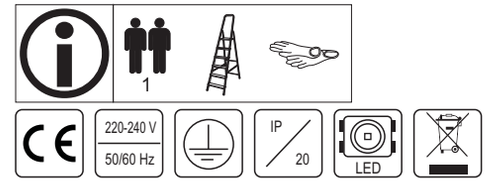

MONTAŻ DO SZYNY | MOUNTING TO TRACK | MONTAGE SUR RAIL
MONTAJE EN CARRIL | УСТАНОВКА НА РЕЛЬСЫ | MONTAGE AM SCHIENE | التركيب على السكة

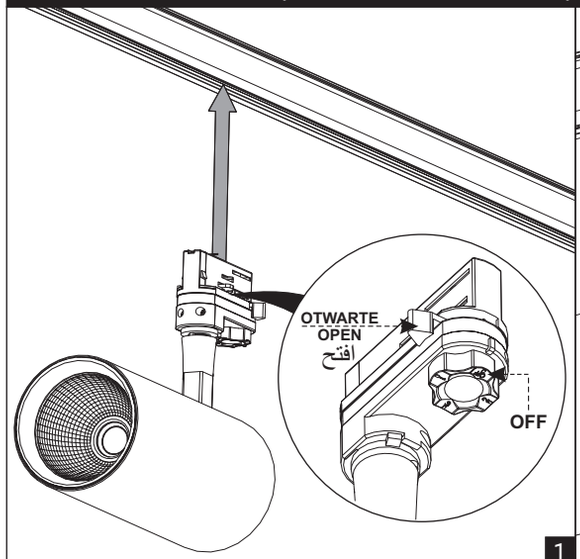

1

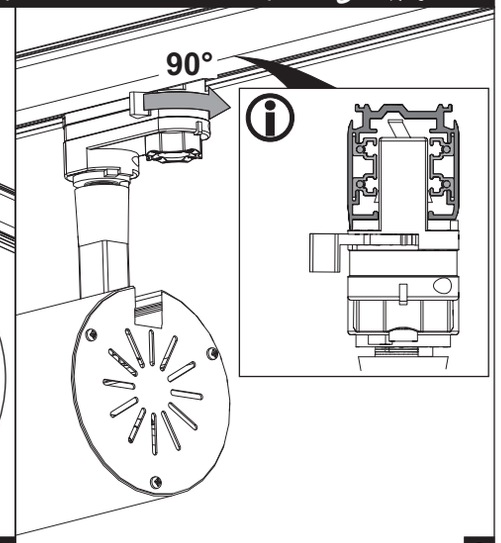

2

WYBÓR FAZY | CHOOSING PHASE | SÉLECTION DE PHASE
SELECCIÓN DE FASE | ВЫБОР ФАЗЫ | WÄHLEN PHASE | مرحلة الاختيار

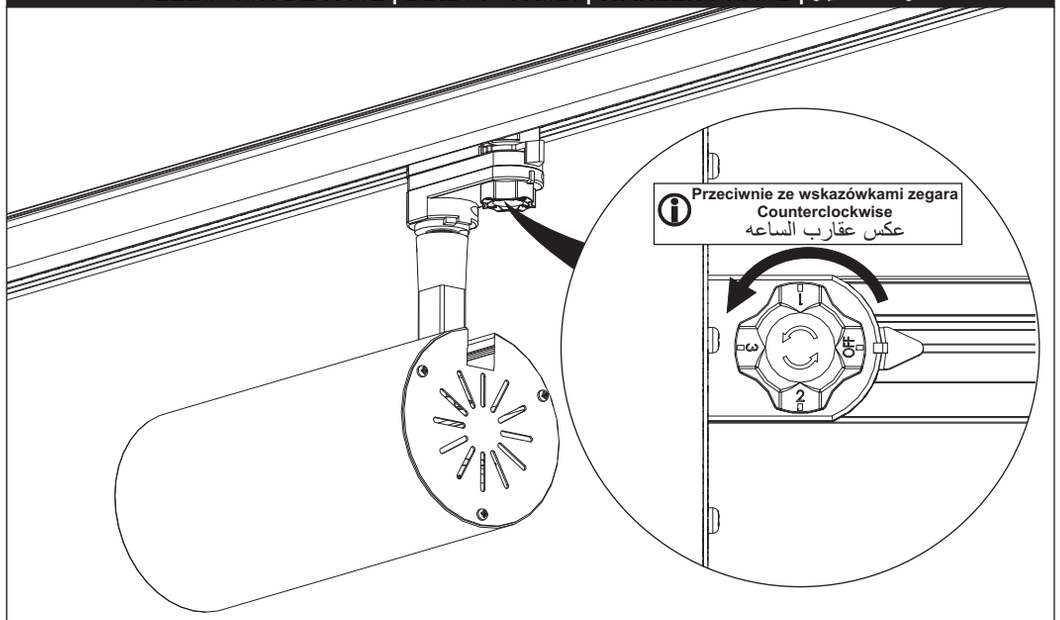

Ustaw 1, 2 lub 3 | Set 1, 2 or 3 | Régler 1, 2 ou 3
Establecer 1, 2 o 3 | Набор 1, 2 или 3 | Set 1, 2 oder 3 | مجموعة 2,1أو3

1

WYMIARY | DIMENSIONS | DIMENSIONS
DIMENSIONES | РАЗМЕРЫ | ABMESSUNGEN | الأبعاد

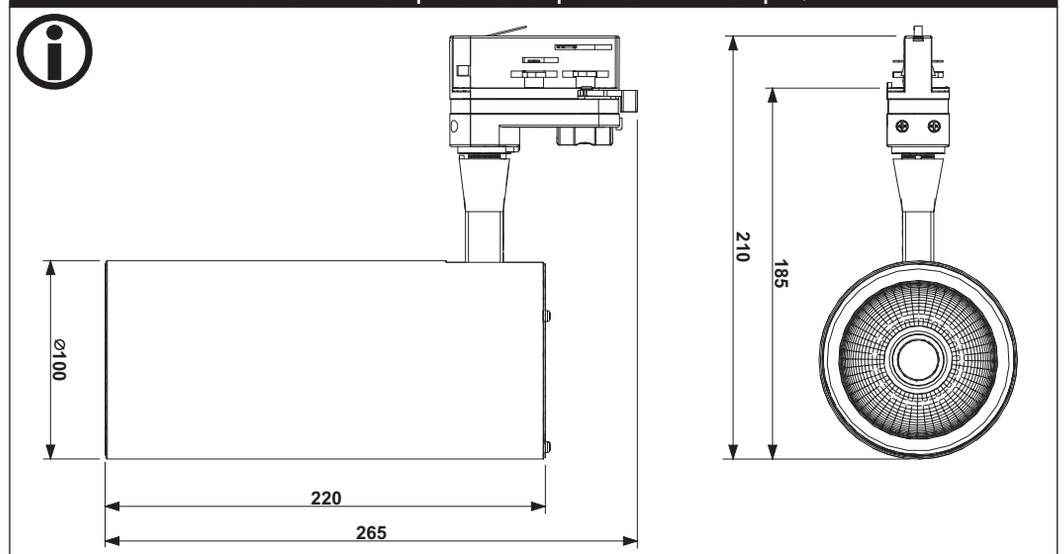

1

WAŻNE INFORMACJE | IMPORTANT INFORMATIONS | IMPORTANTES
INFORMAÇÕES ÚTEIS | ВАЖНАЯ ИНФОРМАЦИЯ | WICHTIGE INFORMATIONEN | معلومات مهمة

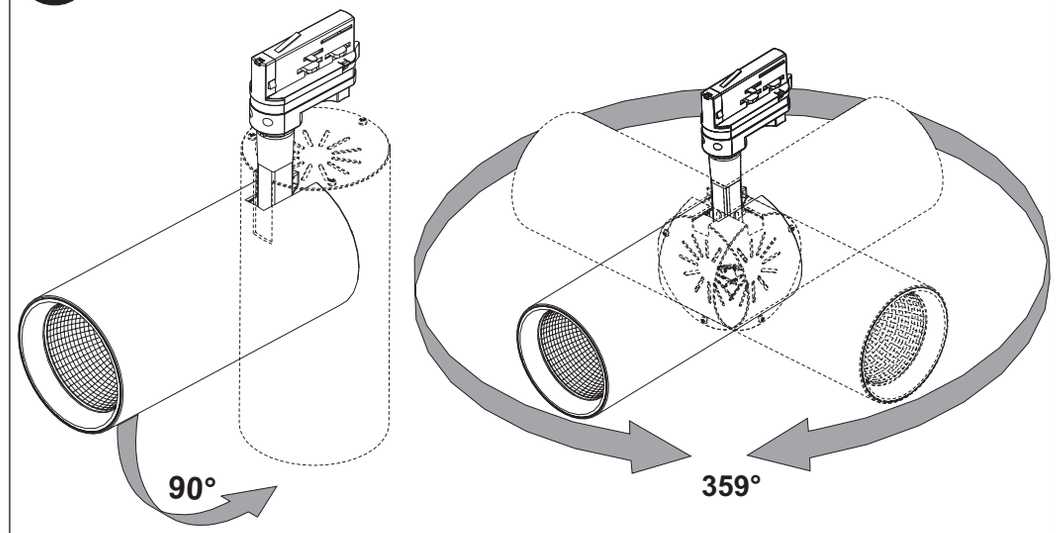

1